ELEMENTO DE AMORTIGUACIÓN, CARGA PESADA

Ejemplo de montaje

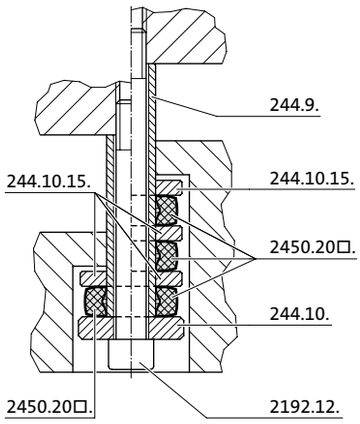

2450.20□.

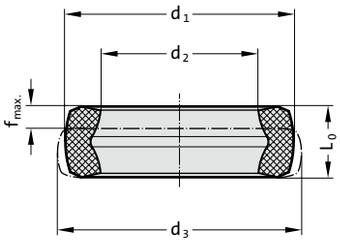

Descripción:
El elemento de amortiguación en la carga pesada, y elastómero de copoliéster utilizado en las unidades de elevación a compuesto sucesiva. El automoción y electrodomésticos. Gracias a los amortiguadores de carga pesada, reducir la creciente carga que soportan los pernos y tornillos, y el ruido.

Ventajas:
- gran potencia y absorción de energía
- escasa fijación
- El consumo de energía de 5 Nm a 269 Nm
- larga vida útil y gran fiabilidad
- Reducción del ruido
- mayor rendimiento

Material:
Elastómero de copoliéster

Specificaciones:
Medio ambiente: Resistente a los microbios, agua de mar, productos químicos.
No absorbe el agua y no hay inflamación.
Resistente al aceite y grasa.
Perm. Rango de temperatura: -40 °C a +90 °C

Nota:
Tornillo Allen cilíndricos 2192.12. vea capítulo C
Tubo distanciador 244.9. vea capítulo F
Disco 244.10. vea capítulo F

2450.20_. Elemento de amortiguación, carga pesada

Código	d_1	d_2	d_3	L_0	$F_{máx.}$ [N] (estático	$f_{máx.}$	W [Nm/Carrera (s)]*	Tornillo Allen cilíndricos
2450.20A.0264.0163.078	26,4	16,3	28,4	7,8	5.500	2	5	M10
2450.20B.0321.0203.108	32,1	20,3	35,1	10,8	9.000	4,4	14,2	M12
2450.20B.0458.0253.170	45,8	25,3	49,8	17	20.000	4,9	44,6	M16
2450.20A.0546.0303.213	54,6	30,3	61,8	21,3	30.000	7,6	81,9	M20
2450.20A.0618.0363.215	61,8	36,3	69,9	21,5	46.000	8,2	126,5	M24
2450.20A.0785.0423.294	78,5	42,3	89	29,4	75.000	11,4	269	M30

*Energía total por carrera

Polígono Industrial O Rebullón s/n. 36416 - Mos - España - rodavigo@rodavigo.com

ELEMENTO DE AMORTIGUACIÓN, CARGA PESADA
TABLA DE SELECCIÓN APILAMIENTO MÚLTIPLE

Apilamiento simple

Código	L_1*	$F_{1\ max}$ [N] (dinámico >0,1)	W_1 [Nm/carrera (s)]**	W_{h1} [Nm/h]***	H_1 altura total	Tornillo de cabeza cilíndrica
2450.20A.0264.0163.078	7,1	4100	3,5	9000	17,1	M10
2450.20B.0321.0203.108	9,8	6600	12	30000	23,8	M12
2450.20B.0458.0253.170	15,3	14500	19	45000	31,3	M16
2450.20A.0546.0303.213	19	22500	47	67000	39	M20
2450.20A.0618.0363.215	19,5	37500	76	114000	39,5	M24
2450.20A.0785.0423.294	27	46000	143	152000	50	M30

* „L_1“ es la medida de asentamiento que debe tenerse en cuenta para la definición del tamaño.

** Energía total por carrera

*** Energía total por hora

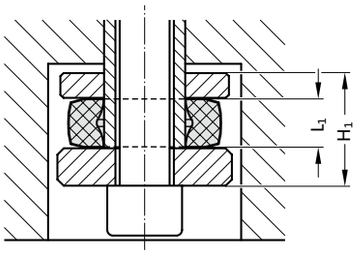

Apilamiento doble

Código	L_1*	$F_{2\ max}$ [N] (dinámico >0,1)	W_2 [Nm/carrera (s)]**	Wh_2 [Nm/h]***	H_2 altura total	Tornillo de cabeza cilíndrica
2450.20A.0546.0303.213	19	18000	78	107000	66	M20
2450.20A.0618.0363.215	19,5	35000	148	174000	67	M24
2450.20A.0785.0423.294	27	39000	233	272000	85	M30

* „L_1“ es la medida de asentamiento que debe tenerse en cuenta para la definición del tamaño.

** Energía total por carrera

*** Energía total por hora

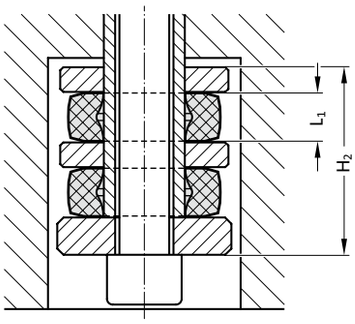

Apilamiento triple

Código	L_1*	$F_{3\ max}$ [N] (dinámico >0,1)	W_3 [Nm/carrera (s)]**	W_{h3} [Nm/h]***	H_3 altura total	Tornillo de cabeza cilíndrica
2450.20A.0546.0303.213	19	16000	100	127000	93	M20
2450.20A.0618.0363.215	19,5	28000	176	194000	94,5	M24
2450.20A.0785.0423.294	27	29000	255	281000	120	M30

* „L_1“ es la medida de asentamiento que debe tenerse en cuenta para la definición del tamaño.

** Energía total por carrera
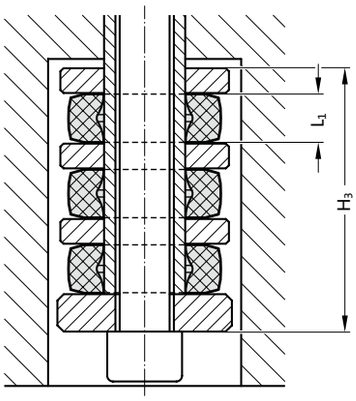
*** Energía total por hora